6×5 SÁČKŮ
BYLINNÝCH SMĚSÍ

LEROS

VÁNOČNÍ
BYLINKOVÁ NADÍLKA

LEROS

VÁNOČNÍ
BYLINKOVÁ NADÍLKA

VÁNOČNÍ BYLINKOVÁ NADÍLKA 6, 6×5 N.S.

LEROS BYLINKOVÉ VÁNOCE Z 8 bylinnej zmesi a 1 kornišon. **Zloženie:** Sencrina kaia (20 %), jablká (20 %), nodoro (10 %), pomarančová kôra (10 %), banánové lupienky (5 %), kešu jadrá (5 %), kešu lupienky (5 %), **aromatizujúce prírodné látky**, **sušená zelenina** (2 %), **sušená bylinka** (1 %), **sušená zelenina** (1 %), **sušená bylinka** (1 %), **sušená zelenina** (1 %), **sušená bylinka** (1 %), **sušená zelenina** (1

VÁNOČNÍ
BYLINKOVÁ NADÍLKA

LEROS

6×5 SÁČKŮ
BYLINNÝCH SMĚSÍ

VÁNOČNÍ
BYLINKOVÁ NADÍLKA

LEROS

VÁNOČNÍ BYLINKOVÁ NADÍLKA 6, 6×5 N.S.
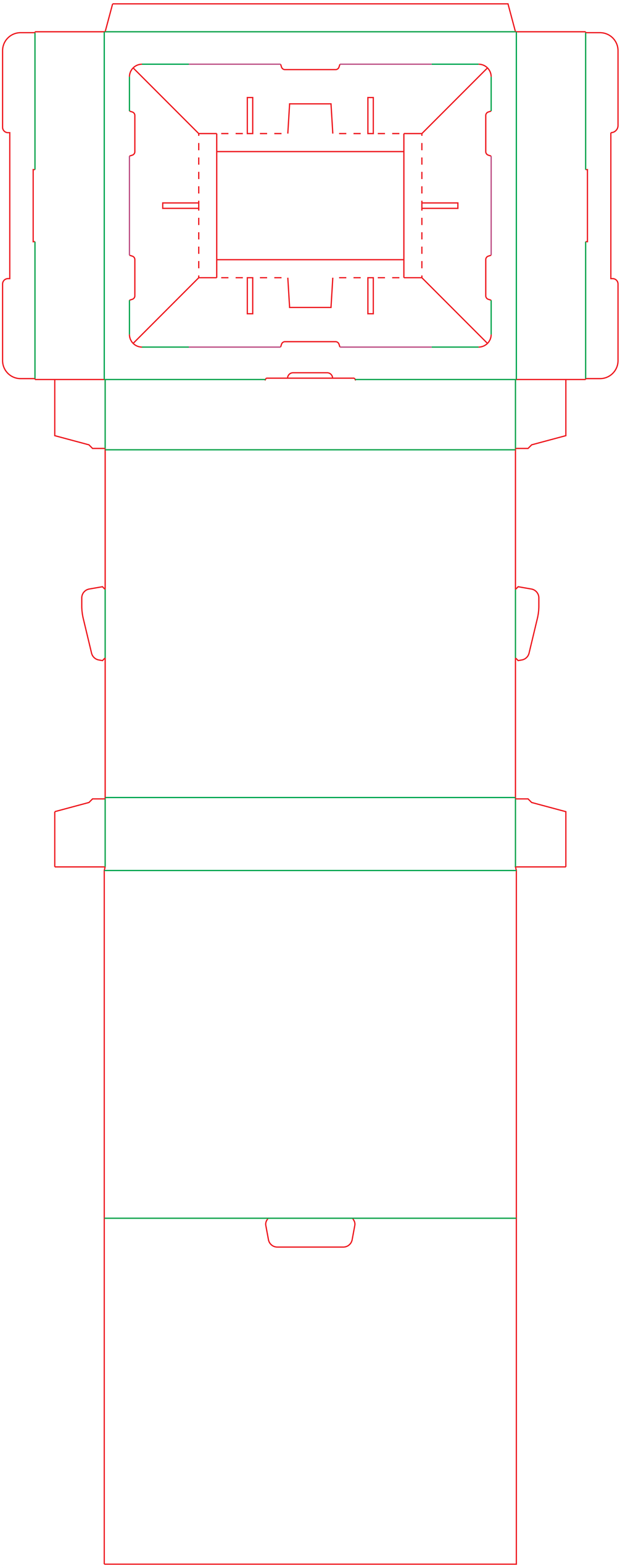
LEROS BYLINKOVÉ VÁNOCE 2 % bylinný čaj s kořenem **kozlek** Sacharid kůra (20 %), ananas (10 %), jablečný kousek (7 %), **rakytník** (7 %), **jablečník** (7 %), **heřmánek** (7 %), **máta** (7 %), **meduňka** (7 %), **šípek** (7 %), **borůvka** (7 %), **ibišek** (7 %), **lupina** (7 %), **pomeranč** (7 %), **kopřiva** (7 %), **šípek** (7 %), **jablečník** (7 %), **hlohyně** (7 %), **jablečná kůra** (7 %), **kopřivka** (7 %), **jablečná kůra** (7 %), **jablečník** (7 %), **jablečná kůra** (7 %), **jablečná kůra** (7 %), **jablečná kůra