Profissimo

Návod Tekvica

Pred použitím si prečítajte návod na použitie, dodržiavajte ho a uschovajte pre budúce použitie.

Obsah tekvcovej súpravy:

375 g prášku na odlievanie
1× silikónová forma na odlievanie, cca 12 × 15 cm
6× akrylová farba, každá po 3 ml, v 3 farbách
1× plochý nylonový štetec, 6 mm
1× drevená špachtľa
2× mokrý brúsny papier
vrátane návodu

Tipy a nápady:

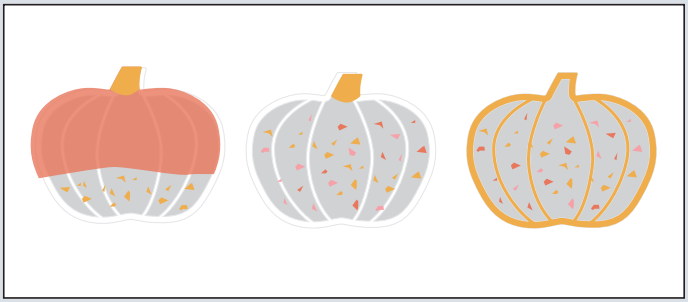

Kombinujte rôzne techniky! Experimentujte s rôznymi technikami a vytvorte si vlastné jedinečné originály.

Terazzové úlomky rozmiestnite len v určitej časti formy a vymaľujte vybrané časti formy.

Časť hmoty zafarbite úplne. Hmoty rôznych farieb môžete navzájom kombinovať.

Varianty s Terrazo-efektom

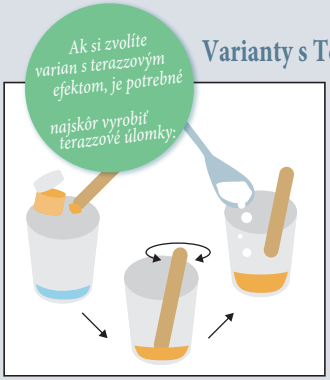

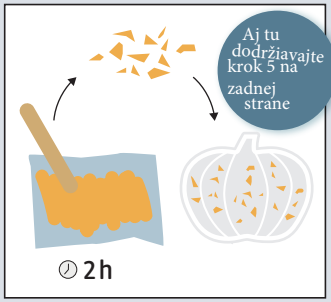

Hmotu nalejte na kus fólie a nechajte ju schnúť približne 2 hodiny. Malé úlomky nalámte prstami a vložte ich do prázdnej silikónovej formy. Podľa potreby si pripravte ďalšie úlomky v iných farbách.

Potom pripravenú odlievaciu hmotu (postup prípravy na strane 2) najskôr opatrne nalejte len na úlomky a následne pomaly dolejte zvyšok hmoty.

Tip: Formou jemne poklepte, aby sa uvoľnili prípadné vzduchové bubliny.

Na terazzové úlomky pridajte do nádoby približne 1/2 polievkovej lyžice vody. Vo vode rozpustite trochu akrylovej farby (čím viac farby, tým intenzívnejšie sfarbenie), potom vmiešajte približne 1 polievkovú lyžicu prášku, kým nevznikne hustá tekutá hmota.

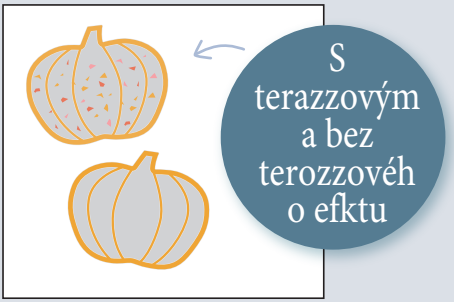

ABY BOLI TERAZZOVÉ ÚLOMKY DOBRE VIDITEĽNÉ:



Po odliatí (návod nájdete na zadnej strane):

Hneď ako výlisok vyberiete z formy, nechajte ho ešte približne 30 minút doschnúť. Pomocou brúsneho papiera (najskôr s hrubšou, potom s jemnejšou zrnitosťou) opatrne obrúste povrch pod tečúcou vodou, aby sa odhalili terazzové úlomky.

Noch mehr Kreatives
@frauhoelle

miešací pomer

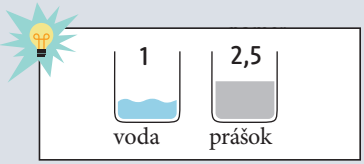

Návod na odlievanie

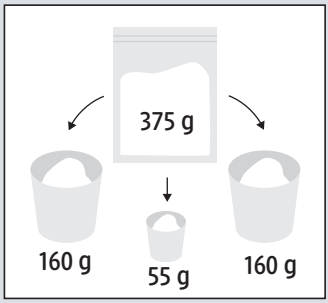

1. Odmerajte prášok na 2 odliatky v tvare tekvice a malé množstvo na výrobu terazzových úlomkov (55 g).

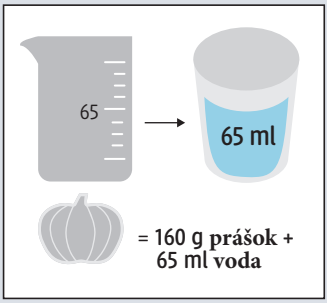

2. Odmerajte vodu a nalejte ju do nádoby (napr. plastového pohára).

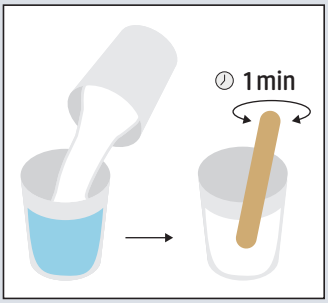

3. Prášok pomaly prisypávajte do vody a premiešajte ho drevenou špachtľou (približne 1 minútu).



4. Odlievaciu hmotu pomaly a opatrne nalejte do formy, aby sa nevytvorili vzduchové bubliny.
Tip: Formou jemne poklepte, aby sa mohli uvoľniť prípadné vzduchové bubliny.

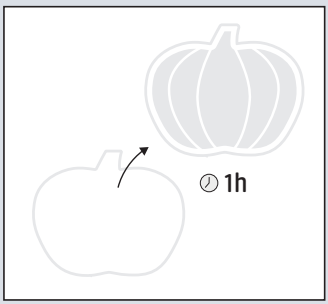

5. Nechajte schnúť približne 1 hodinu, potom výrobok opatrne vyberte z formy.



6. Po 2 dňoch je odliatok úplne suchý. Teraz ho môžete podľa vlastných predstáv pomaľovať alebo nalakovať.

Informácie o prvej pomoci:
Pri zasiahnutí očí: Oko vyplachujte veľkým množstvom vody a počas vyplachovania ho držte otvorené. Okamžite vyhľadajte lekársku pomoc. Pri požití: Vypláchnite ústa vodou a vypite čistú vodu. Nevyvolávajte vracanie. Okamžite vyhľadajte lekársku pomoc.
Bezpečnostné pokyny:
Materiál nevkladajte do úst. Nevdychujte prach ani prášok. Materiál nenanášajte na pokožku. Deti a zvieratá držte mimo pracoviska. Uchovávajte mimo dosahu detí. Po ukončení práce si umyte ruky. Po použití vyčistite všetky pomôcky. Nepoužívajte iné pomôcky než tie, ktoré sú súčasťou súpravy alebo sú uvedené v návode.

Pokyny na použitie odporúčané v návode.
Na pracovisku nejedzte, nepite ani nefajčite.
Odporúčania pre dozorujúcich rodičov:
Prečítajte si tento návod, bezpečnostné pokyny a informácie o prvej pomoci, dodržiavajte ich a uschovajte ich na neskoršie použitie.
Nesprávne používanie chemických látok môže viesť k poraneniam alebo inému poškodeniu zdravia.
Vykonávajte iba pokusy opísané v návode na použitie. Miesto určené na vykonávanie pokusov by malo byť bez prekážok a mimo priestorov určených na skladovanie potravín. Pracovisko by malo byť dobre osvetlené a dobre vetrané.
• Pracovný priestor po skončení práce ihneď vyčistite.

Návod si ponechajte pre neskoršie použitie.

Viele tolle Bastelanleitungen unter: **www.dm.de/Profissimo**

▶ Hergestellt in China

dm-drogerie markt GmbH + Co. KG
Am dm-Platz 1 • DE-76227 Karlsruhe
www.dm.de • servicecenter@dm.de

Vertrieb in Österreich:
dm drogerie markt • AT-5071 Wals
www.dm.at • kundenservice@dm.at

GTIN: 4070765023794

22 PAP

Profissimo

Návod dúha

Obsah balenia:

300 g prášku na odlievanie
1× silikónová forma na odlievanie, cca 10 × 15 cm
6× akrylová farba, každá po 3 ml, v 3 farbách
1× plochý nylonový štetec, 6 mm
1× drevená špachtľa
2× mokrý brúsny papier
vrátane návodu

Pred použitím si prečítajte návod na použitie, dodržiavajte ho a uschovajte pre budúce použitie. Tipy a nápady:

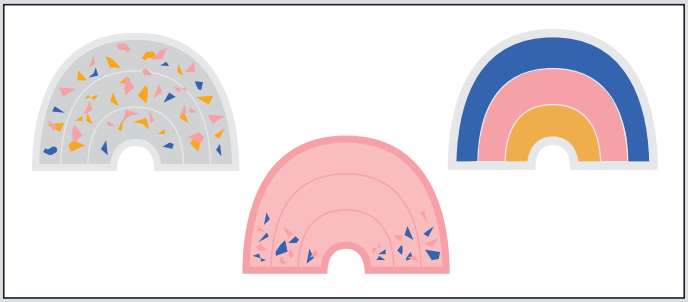

Kombinujte rôzne techniky! Experimentujte s rôznymi technikami a vytvorte si vlastné jedinečné originály.

Terazzové úlomky rozmiestnite len v určitej časti formy a vymaľujte vybrané časti formy. Časť hmoty zafarbite úplne.
Hmoty rôznych farieb môžete navzájom kombinovať.

Hmotu nalejte na kus fólie a nechajte ju schnúť približne 2 hodiny. Malé úlomky nalámte prstami a vložte ich do prázdnej silikónovej formy
Podľa potreby si pripravte ďalšie úlomky v iných farbách.

Potom pripravenú odlievaciu hmotu (postup prípravy na strane 2) najskôr opatrne nalejte len na úlomky a následne pomaly dolejte zvyšok hmoty.

: TIP:Formou jemne poklepte, aby sa uvoľnili prípadné vzduchové bubliny.

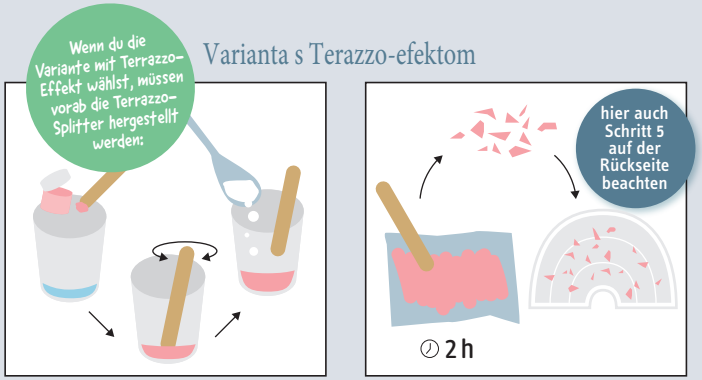

Na výrobu terazzových úlomkov nalejte do nádoby približne 1/2 polievkovej lyžice vody. Vo vode rozpustite trochu akrylovej farby (čím viac farby použijete, tým intenzívnejšie bude zafarbenie), potom vmiešajte približne 1 polievkovú lyžicu prášku, až kým nevznikne hustá hmota.

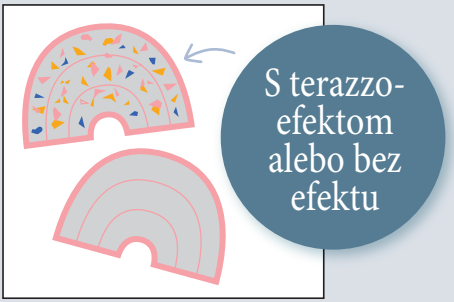

Aby boli terazzové úlomky dobre viditeľné:

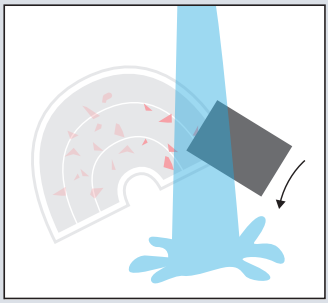

Po odliatí (návod nájdete na zadnej strane):

Keď odliatok vyberiete z formy, nechajte ho ešte približne 30 minút doschnúť. Pomocou brúsneho papiera (najskôr s hrubšou, potom s jemnejšou zrnitosťou) pod tečúcou vodou opatrne obrúste povrch, aby sa odhalili terazzo

Noch mehr Kreatives

@frauhoelle

miešací pomer



Návod odlievania

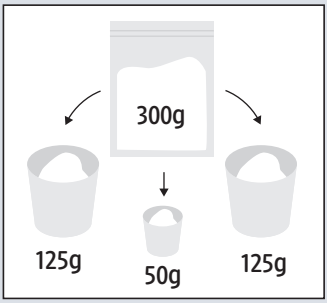

1. Odmerajte prášok na 2 odliatky v tvare dúhy a malé množstvo na výrobu terazzových úlomkov (50 g).

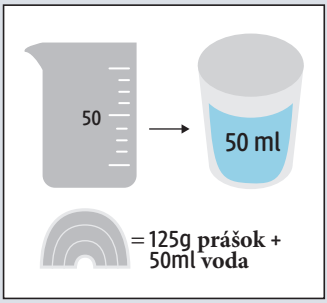

2. Odmerajte vodu a nalejte ju do nádoby (napr. plastového pohára).

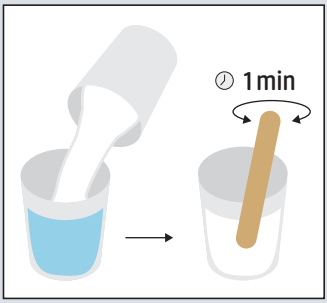

3. Prášok pomaly prisypávajte do vody a premiešajte ho drevenou špachtľou (približne 1 minútu).

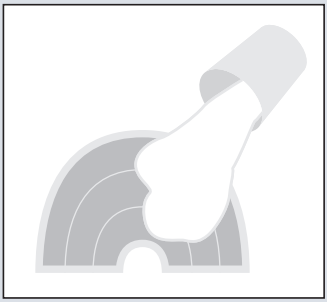

4. Odlievaciu hmotu pomaly a opatrne nalejte do formy, aby sa nevytvorili vzduchové bubliny.
Tip: Formou jemne poklepte, aby sa mohli uvoľniť prípadné vzduchové bubliny.

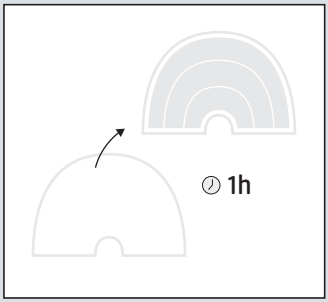

5. Nechajte schnúť približne 1 hodinu, potom výrobok opatrne vyberte z formy.

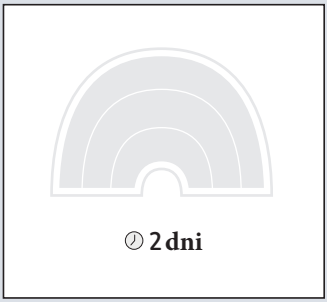

6. Po 2 dňoch je odliatok úplne suchý. Teraz ho môžete podľa vlastných predstáv pomaľovať alebo nalakovať.

Informácie o prvej pomoci:
Pri zasiahnutí očí: Oko vyplachujte veľkým množstvom vody a počas vyplachovania ho držte otvorené. Okamžite vyhľadajte lekársku pomoc.
Pri požití:
Vypláchnite ústa vodou a vypite čistú vodu. Nevyvolávajte vracanie. Okamžite vyhľadajte lekársku pomoc.
Bezpečnostné pokyny:
Materiál nevkladajte do úst. Nevdychujte prach ani prášok. Materiál nenanášajte na pokožku. Deti a zvieratá držte mimo pracoviska. Uchovávajte mimo dosahu detí.
Po ukončení práce si umyte ruky. Po použití vyčistite všetky pomôcky. Nepoužívajte iné pomôcky než tie, ktoré sú súčasťou súpravy alebo sú uvedené v návode.

Pokyny na použitie odporúčané v návode.
Na pracovisku nejedzte, nepite ani nefajčite.
Odporúčania pre dozorujúcich rodičov:
Prečítajte si tento návod, bezpečnostné pokyny a informácie o prvej pomoci, dodržiavajte ich a uschovajte ich na neskoršie použitie.
Nesprávne používanie chemických látok môže viesť k poraneniam alebo inému poškodeniu zdravia.
Vykonávajte iba pokusy opísané v návode na použitie. Miesto určené na vykonávanie pokusov by malo byť bez prekážok a mimo priestorov určených na skladovanie potravín. Pracovisko by malo byť dobre osvetlené a dobre vetrané.
- Pracovný priestor po skončení práce ihneď vyčistite.

Návod si ponechajte pre neskoršie použitie.

Viele tolle Bastelanleitungen unter: **www.dm.de/Profissimo**

▶ Hergestellt in China

dm-drogerie markt GmbH + Co. KG
Am dm-Platz 1 • DE-76227 Karlsruhe
www.dm.de • servicecenter@dm.de

Vertrieb in Österreich:
dm drogerie markt • AT-5071 Wals
www.dm.at • kundenservice@dm.at

GTIN: 4070765023794

22 PAP